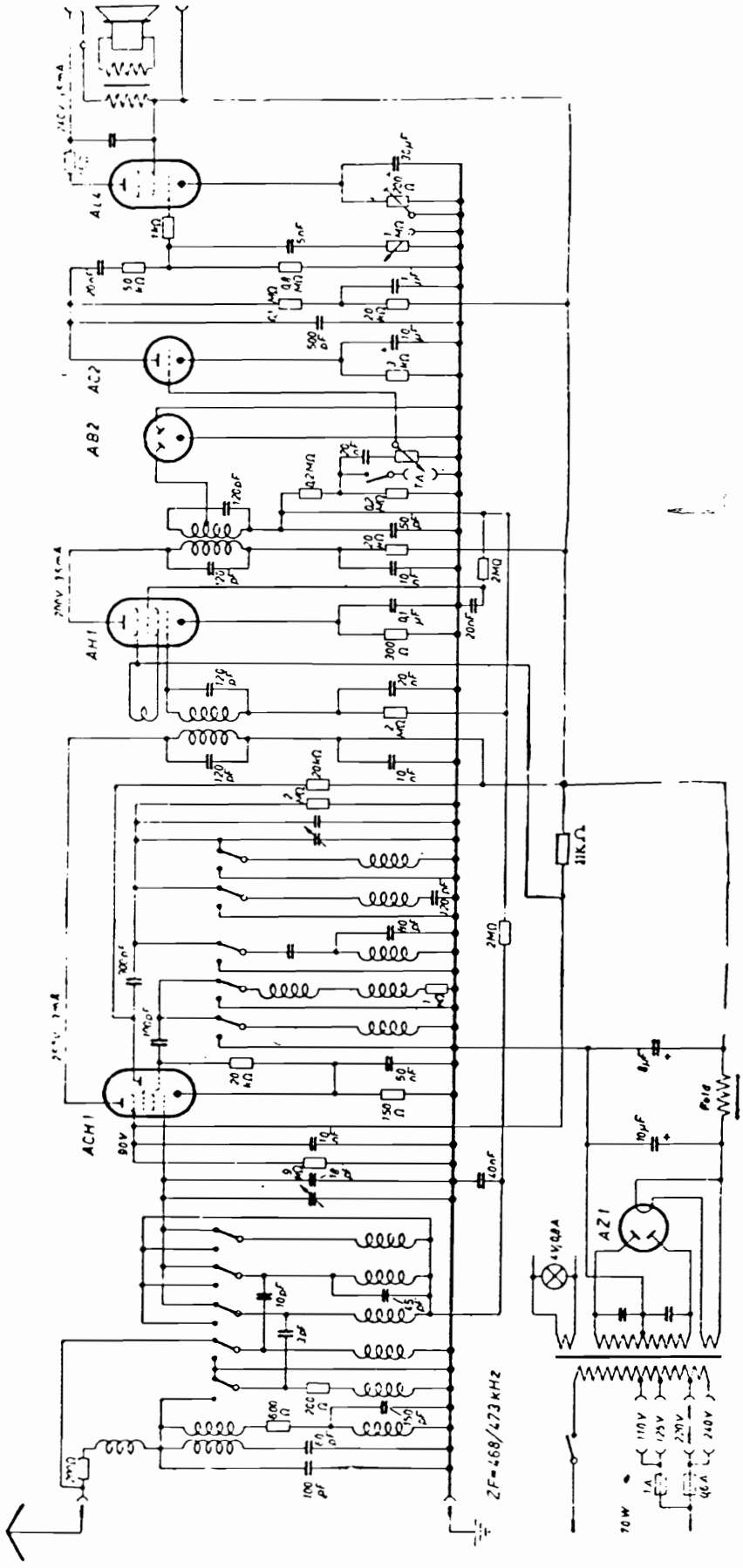Blaupunkt 4 W 66 K/AL 4